АРМЕД®

NON PROGREDI, EST REGREDI

ПАСПОРТ

И РУКОВОДСТВО ПО ЭКСПЛУАТАЦИИ

ST-III

ST-II

Медицинский многофункциональный операционный стол «Armed»

www.armed.ru

До начала эксплуатации подробно ознакомьтесь с настоящим Руководством!

ВВЕДЕНИЕ

Медицинский многофункциональный операционный стол «Armed»: ST-II, ST-III (далее по Руководству - стол) предназначен для проведения хирургических операций и процедур в различных областях, частности: хирургии, нейрохирургии, эндоскопии, гинекологии, урологии.

Удобство и комфорт при использовании стола обусловлено множеством вариантов положений пациента ввиду большого выбора позиций для регулировки и дополнительных приспособлений и аксессуаров.

Для того, чтобы исключить вероятность травмирования пациента или повреждения оборудования не пренебрегайте рекомендациями данного Руководства и общими требованиями безопасности.

ОПИСАНИЕ

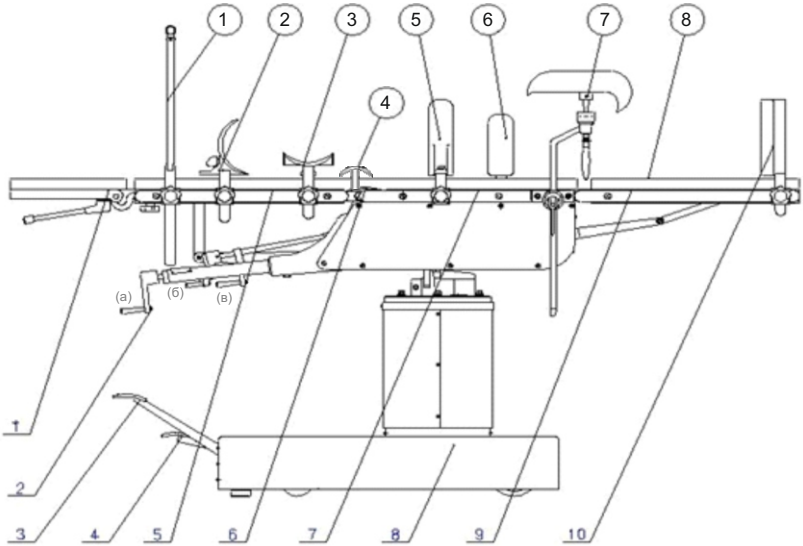

1 - анестезиологическая дуга, 2 - плечевая опора, 3 - опора для рук, 4 - поясничный валик, 5 и 6 - опоры для тела, 7 - опора для ног, 8 - подушка

1 - головная секция, 2 (а, б, в) - рычаги регулировки положения стола, 3 - педаль насоса, 4 - педаль блокировки колес, 5 - спинная секция, 6 - поясничный валик, 7 - тазобедренная секция, 8 - основание, 9 - голеностопная секция, 10 - опора для ступней.

Основание операционного стола ST-II и секции выполнены из нержавеющей стали, основание операционного стола ST-III и секции выполнены из стали с порошковым покрытием. Основные элементы конструкции столов ST-II и ST-III, а также металлические части аксессуаров выполнены из нержавеющей стали.

Стол позволяет осуществлять ручное и механическое управление, и не требует наличия сети электропитания.

Высота столов регулируется с помощью педального гидравлического насоса, включающего насос подачи, емкость для масла и механизм привода.

Столы оснащены возможностью регулировки положения Тренделенбург, АнтиТренделенбург, угла наклона ложа влево и вправо с помощью ручного червячного механизма.

Столы оснащены поясничным валиком, регулируемым по высоте.

Столы оснащены съемными антистатическими подушками для каждой секции, который крепятся с помощью специальных застежек.

Спинная секция столов оснащена двумя съемными, регулируемыми по положению относи-

тельно секции плечевыми опорами и опорами для рук. Расстояние между плечевыми опорами - регулируемое. Опоры для рук имеют шарнирную конструкцию, поворачиваются вокруг оси и регулируются по углу наклона.

Тазобедренная секция столов снабжена двумя регулируемыми по положению относительно секции опорами для тела. Расстояние между опорами для тела - регулируемое.

Дополнительно тазобедренная секция оснащена регулируемыми по высоте и по положению относительно секции опорами для ног. Опоры для ног имеют шарнирную конструкцию, поворачиваются вокруг оси и регулируются по углу наклона.

Также столы комплектуются анестезиологической дугой, которая может устанавливаться в области различных секций, регулироваться по высоте и относительно положения секций.

Голеностопная секция столов снабжена съемной опорой для ступней, которая регулируется по положению относительно секции. Опора для ступней может использоваться с целью удлинения голеностопной секции.

Плечевые опоры, опоры для рук, опоры для ног, анестезиологическая дуга, а также опора для ступней устанавливаются на стальную рейку основания столов на крепление типа «салазки», имеют четкую зажимную фиксацию положения.

Под основанием столов установлены опорные ножки и колеса, которые предназначены для перемещения и четкой фиксации столов.

ОСНОВНЫЕ ТЕХНИЧЕСКИЕ ПАРАМЕТРЫ

Параметры	ST-II	ST-III
Габариты ложа (ДхШхВ) (± 2%), мм	2100x500x780-1020	2100x500x780-1020
Габаритная ширина (± 5%), мм	830	830
Габаритная высота (± 2%), мм	1600	1600
Положение Тренделенбург (± 5%), гр	0-22	0-22
Положение АнтиТренделенбург (± 5%), гр0	0-22	0-22
Боковой наклон ложа (± 5%), гр влево вправо	 0-18 0-18	 0-18 0-18
Угол наклона головной секции (± 5%), гр	(-70)-30	(-70)-30
Угол наклона спинной секции (± 5%), гр	(-15)-80	(-15)-80
Высота поясничного валика, (± 5%), мм	0-75	0-75
Угол наклона голеностопной секции (± 5%), гр	(-85)-0	(-85)-0
Высота анестезиологической дуги (± 5%), мм	600	600
Высота опор для ног (± 5%), мм	350	350
Диапазон регулировки плечевых опор (± 5%), мм	120-200	120-200
Диапазон регулировки опор для тела (± 5%), мм	100-240	100-240
Угол наклона опоры для ступней (± 5%), гр	0-85	0-85
Грузоподъемность, кг	200	200
Масса нетто (1 шт.)/брутто (1 шт.), кг	210/254	216/260
Габариты транспортной упаковки (ДхШхВ) (± 2%), мм	1300x750x950	1300x750x950

МЕРЫ БЕЗОПАСНОСТИ

Для установки операционных столов необходимо выбирать ровную горизонтальную поверхность, без уклонов и неровностей;

Не превышайте грузоподъемность столов;

Не ставьте посторонние предметы на элементы и секции столов;

Перед использование столов убедитесь в том, что все секции ложа и аксессуары надежно закреплены.

Для исключения возникновения статических зарядов применяйте антистатические матрасы и материалы.

Во избежание травм в процессе регулировок, перемещений столов, убедитесь в том, что никакие части тела пациента или персонала не попадают в движущиеся механизмы или секции.

Для исключения выхода из строя системы гидропривода при транспортировке или хранении в условиях отрицательных температур следует выдержать столы при нормальных условиях в течение не менее 6 часов.

Устранение неисправностей осуществляется только авторизованным сервисным центром.

Запрещается использовать столы в случае обнаружения неисправностей.

ПРИНЦИП РАБОТЫ

Перемещение положения столов по вертикали производится за счет работы гидравлического насоса, привод которого задействован от ножной педали. При многократном, кратковременном и не глубоком нажатии на педаль, масло впрыскивается в цилиндр и стол поднимается. При нажатии и удерживании педали в нижнем положении открывается обратный клапан и масло возвращается из цилиндра в емкость, при этом стол под действием сил тяжести опускается.

Для наклона спинной секции применяется цилиндрический червячный механизм. При помощи угловой передачи поступательное вращение рычага через разделительный привод приводит в движение редуктор червячного механизма, наклоняющего поверхность стола и изменяющего положение всей конструкции.

ПОДГОТОВКА К ЭКСПЛУАТАЦИИ

Столы поставляются в собранном виде и не требуют дополнительной сборки.

Установка столов осуществляется на ровную поверхность, без уклонов и неровностей.

После выбора места и установки стола при помощи педали блокировки колес (см. рис.) зафиксируйте колеса стола.

Установите необходимые аксессуары (анестезиологическая дуга, опоры для ступней, опора для ног, опора для тела, опора для рук, плечевая опора).

Проверьте уровень масла в соответствии с разделом «Техническое обслуживание».

ЭКСПЛУАТАЦИЯ

В процессе эксплуатации стола Вы можете осуществлять различные манипуляции.

Рекомендуем использовать одноразовые наволочки, простыни и т.д. с целью предотвращения повреждения подушек секции.

1. Регулировка высоты ложа

Регулировка высоты ложа осуществляется с помощью педального гидравлического насоса.

Для подъема необходимо кратковременными нажатиями на педаль добиться нужной высоты подъема ложа.

ПРЕДУПРЕЖДЕНИЕ

При подъеме ложа не нажимайте на педаль до упора.

2. Регулировка головной секции

Изменение угла наклона головной секции регулируется при помощи рычажно-зубчатого механизма.

Для изменения угла наклона необходимо одной рукой отпустить рычаг фиксатора снизу секции, а другой рукой потянуть головную секцию в нужное положение и отрегулировать угол наклона.

Чтобы зафиксировать головную секцию переместите рычаг в исходное положение. Чтобы снять головную секцию необходимо отвернуть две барашковые гайки на спинной секции.

Важно следить за тем, чтобы ручки были надежно закручены после установки головной секции во избежание несчастных случаев.

3. Регулировка спинной и тазобедренной секций

Подъем/опускание секций осуществляется червячным механизмом посредством вращения левого рычага 2 (в) «по» либо «против» часовой стрелки.

Выбор секции для изменения угла наклона производится перемещением муфты рычага. Сдвинув муфту на себя изменяется угол наклона спинной секции, от себя - спинная и тазобедренная секции будут регулироваться по углу наклона одновременно.

4. Регулировка ложа

Изменение угла наклона ложа осуществляется при помощи червячного механизма путем вращения правого рычага 2 (а). Выбор функции производится перемещением муфты рычага.

Поворот рычага изменяет угол наклона ложа.

Сдвинув муфту от себя возможно изменение боковых углов наклона ложа. Сдвинув муфту на себя - положение Тренделенбург или АнтиТренделенбург.

5. Регулировка голеностопной секции

Для изменения угла наклона голеностопной секции необходимо одной рукой потянуть рычаг фиксации, а другой рукой потянуть секцию вверх или вниз до нужного положения.

Чтобы зафиксировать положение секции переместите рычаг в исходное положение.

6. Перемещение стола

Чтобы переместить стол необходимо нажать на переднюю педаль у основания (см. рис.) и, удерживая ее переместить стол.

Для фиксации положения стола следует отпустить педаль.

7. Регулировка дополнительных аксессуаров

7.1. Регулировка плечевых опор и опор для тела

Чтобы отрегулировать положение опор относительно секции, высоту, расстояние между опорами необходимо отпустить барашковые гайки на опоре и фиксатор на рейке. Установите высоту опоры в необходимом месте секции и заблокируйте фиксатор на рейке, отрегулируйте опору по ширине стола и зафиксируйте барашковую гайку.

7.2. Регулировка опор для рук и опор для ног

Чтобы отрегулировать положении опор относительно секции, высоту, расстояние между опорами, угол наклона необходимо отпустить стопорную гайку шарнирного узла под опорой и фиксатор на рейке. Установите высоту, угол наклона (только для опор для ног), положения относительно оси опоры в необходимом месте секции и заблокируйте фиксатор на рейке, отрегулируйте опору по углу наклона (только для опор для ног) и положению вокруг оси и зафиксируйте стопорную гайку шарнира.

7.3. Регулировка анестезиологической дуги

Чтобы отрегулировать положение относительно секции и высоту, необходимо отпустить фиксатор на рейке. Установите высоту дуги и положение вокруг своей оси в необходимом месте секции и заблокируйте фиксатор на рейке.

7.4. Регулировка опоры для ступней

Опора для ступней может устанавливаться перпендикулярно или на одной оси с голеностопной секцией.

Чтобы отрегулировать положение относительно секции и высоту (при горизонтальной установке), необходимо отпустить фиксаторы с двух сторон на рейке. Установите нужное положение опоры в заданном месте секции и заблокируйте фиксаторы на рейке.

Рекомендуем после медицинских процедур приводить секции стола в горизонтальное положение.

7.5. Регулировка поясничного валика

Для изменения высоты поясничного валика вращайте центральный рычаг 2 (б) по часовой стрелке для подъема, против - для опускания.

ТЕХНИЧЕСКОЕ ОБСЛУЖИВАНИЕ

1. Очистка

Удаляйте загрязнения с поверхности операционного стола сразу после его использования.

Проводите дезинфекцию подушек в соответствии с требованиями ОСТ 42-21-2-85. Наружные поверхности подушек обрабатывают способом протирания дезинфицирующими средствами, зарегистрированными и разрешенными в РФ для дезинфекции поверхностей по режимам, регламентированным действующими документами по применению дезинфицирующих средств, утвержденными в установленном порядке.

Для очистки основания используйте моющие средства и мягкую ткань, не содержащие абразивных добавок. Это позволит сохранить поверхность стола. Всегда удаляйте загрязнения спиртовым раствром.

ПРИМЕЧАНИЕ: Не используйте кислоту и щелочные растворы.

2. Плановая проверка

2.1 Регулярно проверяйте уровень масла. В случае, если подъем стола не осуществляется при нажатии на педаль гидравлического насоса до крайнего положения - долейте масло в емкость.

Для добавления масла необходимо открыть щиток, снять внутренний кожух и щиток основания, опустить ложе в нижнее положение, отвернуть болты на емкости масляного бачка, долить масло до верхней метки.

Рекомендуем проверять уровень масла раз в год.

2.2 Смазка

Для увеличения срока службы столов и улучшения плавности их работы необходимо периодически смазывать соединительные части и червячные механизмы.

3. Размещение столов

Рекомендуем содержать столы в чистом и сухом помещении. Ложе стола должно быть приведено в нижнее горизонтальное положение.

Дополнительные аксессуары храните в безопасности и сухом месте, чтобы предотвратить его потерю или повреждение.

В случае, если дополнительные аксессуары не используются необходимо проводить их проверку раз в пол года.

УСТРАНЕНИЕ НЕИСПРВНОСТЕЙ

Неисправность	Причина	Устранение	Примечание
Поверхность стола не поднимается	Педаль подъема находится в нижнем положении	Кратковременными не глубокими нажатиями на педаль прокачайте масло в насосе	
Поверхность стола не поднимается до верхнего положения	Недостаточно масла в гидравлическом насосе	См. пункт 2.1 раздела «Техническое обслуживание»	Обратитесь к квалифицированному специалисту

В случае обнаружения других неисправностей рекомендуем обращаться в авторизованный сервисный центр.

ХРАНЕНИЕ И ТРАНСПОРТИРОВКА

1. Стол в упаковке завода-изготовителя должен храниться в закрытом помещении при температуре от +5 до + 40 °С, относительной влажности не более 80%.

2. В воздухе помещения не должно содержаться примесей, вызывающих коррозию.

3. Стол транспортируют всеми видами транспорта, в крытых транспортных средствах, в соответствии с требованиями ГОСТ Р 50444-92 и правилами перевозки грузов, действующими на каждом виде транспорта.

4. Транспортировка и хранение стола без упаковки завода-изготовители не гарантирует сохранность стола. Повреждения стола, полученные в результате транспортировки или хранения без упаковки завода-изготовителя устраняются потребителем.

Стол не содержит вредных веществ и компонентов, представляющих опасность для здоровья людей и окружающей среды в процессе и после окончания срока службы и при утилизации.

Утилизация стола осуществляется отдельно по группам материалов, согласно соответствующей нормативной документации.

Отработанное масло подлежит специальной утилизации.

КОМПЛЕКТАЦИЯ

Стол _____ 1 шт.
Анестезиологическая дуга _____ 1 шт.
Плечевая опора _____ 2 шт.
Опора для рук _____ 2 шт.
Опора для тела _____ 2 шт.
Опора для ног _____ 2 шт.
Опора для ступней _____ 1 шт.
Фиксаторы для опор _____ 1 компл.
Подушки для секций _____ 1 компл.
Емкость с маслом _____ 1 шт.
Руководство _____ 1 экз.

ПРИМЕЧАНИЕ: Предприятие-изготовитель систематически ведет работу по улучшению конструкции стола, поэтому возможны некоторые изменения, не отраженные в настоящем Руководстве.

СВЕДЕНИЯ О СЕРТИФИКАЦИИ

Медицинский многофункциональный операционный стол «Armed»: ST-II, ST-III соответствует техническим условиям и признан годным для эксплуатации.

Регистрационное удостоверение № ФСЗ 2012/13472 действительно с 27.12.2012 г.

Изготовитель: Kaifat Medical Science & Technical (Ningbo) Co., Ltd.,

Kaifat Group, No.599, Qiming Road, Yinzhou Investment & Business Incubation of Ningbo, China

Кайфат Медикал Сайэнс энд Техника (Нинбо) Ко., Лтд.,

Кайфат груп, №599, Квиминг Роад, Йинзоу Инвестмент энд Бизнес Инкубейшн оф Нингбо, Китай

Дистрибьютор: ООО «МедКонтракт»

195197, г. Санкт-Петербург, пр. Маршала Блюхера, д. 21, корп. 3, лит. А, пом. 13-Н тел.: (812) 702-73-02

Срок службы - не менее 5 лет.

Гарантийный срок на медицинский многофункциональный операционный стол «Armed»: ST-II, ST-III– 12 месяцев с даты продажи при выполнении требований настоящего Руководства.

На быстроизнашивающиеся части и расходные материалы гарантия не распространяется.

Доставка в сервисный центр и обратно осуществляется за счет клиента.

Сервисный центр: ООО «МедКонтракт»

195197, г. Санкт-Петербург, пр. Маршала Блюхера, д. 21, корп. 3, лит. А, пом. 13-Н .

Телефоны сервисных центров:

г. Балашиха, Моск. обл. (495) 989-12-89

г. Санкт-Петербург (812) 702-73-02

г. Екатеринбург (343) 357-33-61