Кресла гинекологические

Кресло гинекологическое КГ-2

РУ № ФСР 2012/13382 от 12.11.2015г.

Бесшовная технология обтяжки

Водонепроницаемый обивочный материал

Подушки спинки и сиденья из пенополиуретана толщиной 50 мм

Подколенники из пенополиуретана в съёмном чехле жестко фиксируются винтовыми зажимами

4 механизма «Растомат» изменяют угол наклона спинки не менее 45° и сидения не менее 14°

Ножная секция в стандартной комплектации трансформирует кресло в кушетку

Несъёмные упоры для рук закреплены на каркасе кресла

Тазик из нержавеющей стали всегда остаётся в горизонтальном положении при изменении угла наклона сиденья

2 регулируемые опоры позволяют выровнять кресло на неровной поверхности пола

Разборная конструкция кресла позволяет экономить на транспортных расходах

Высокая прочность каркаса достигается за счет применения труб сечением 40х40х2 мм

Подставка для ног надежно закреплена на раме основания, что исключает возможность ее опрокидывания

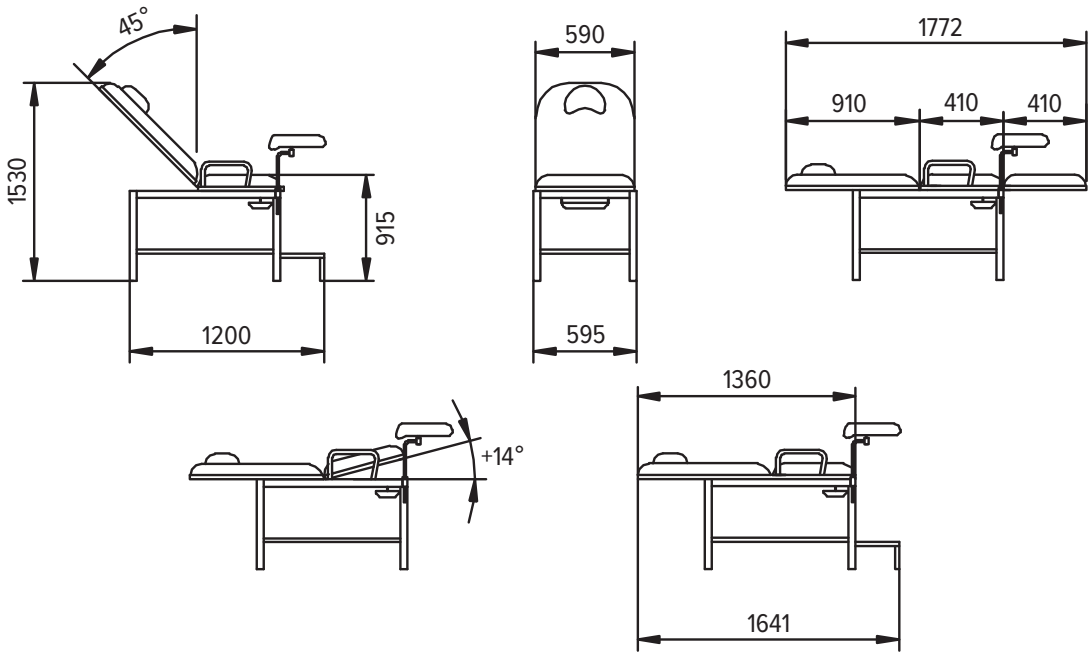

СПЕЦИФИКАЦИЯ:

МОДЕЛЬ:	**КГ-2**
Гарантийный срок:	12 месяцев
Безопасная рабочая нагрузка:	170 кг
Вес кресла:	50 кг
Вес брутто:	86,5 кг

• Прочное порошковое покрытие стальных элементов конструкции

РАЗМЕРЫ:

Габаритные размеры (общие): длина 1641 мм, ширина сиденья 590 мм, высота 1530 мм

Высота сиденья над полом: 915 мм

Габаритные размеры гофрокартонной упаковки: 920x680x1020 мм, объем, куб.м - 0,64

Габаритные размеры деревянной обрешетки: 1040x750x1140 мм, объем, куб.м - 0,81

ДИАПАЗОНЫ РЕГУЛИРОВОК:

Угол наклона спинки от вертикали: не менее 45°

Угол наклона сиденья от горизонтали: не менее 14°

ДОПОЛНИТЕЛЬНАЯ КОМПЛЕКТАЦИЯ:

Подголовник

Тазик со сливом

СТАНДАРТНАЯ КОМПЛЕКТАЦИЯ:

• Подколенники (2 штуки)
• Подставка для ног
• Секция ножная
• Тазик из нержавеющей стали
• Упоры для рук (2 штуки)

ДОПОЛНИТЕЛЬНАЯ КОМПЛЕКТАЦИЯ:

• Подголовник
• Тазик со сливом